Nom :……Classe :……

SCHÉMATISATION: Application cours modélisation d'un mécanisme.

Dossier : **Extracteur Hydraulique .**

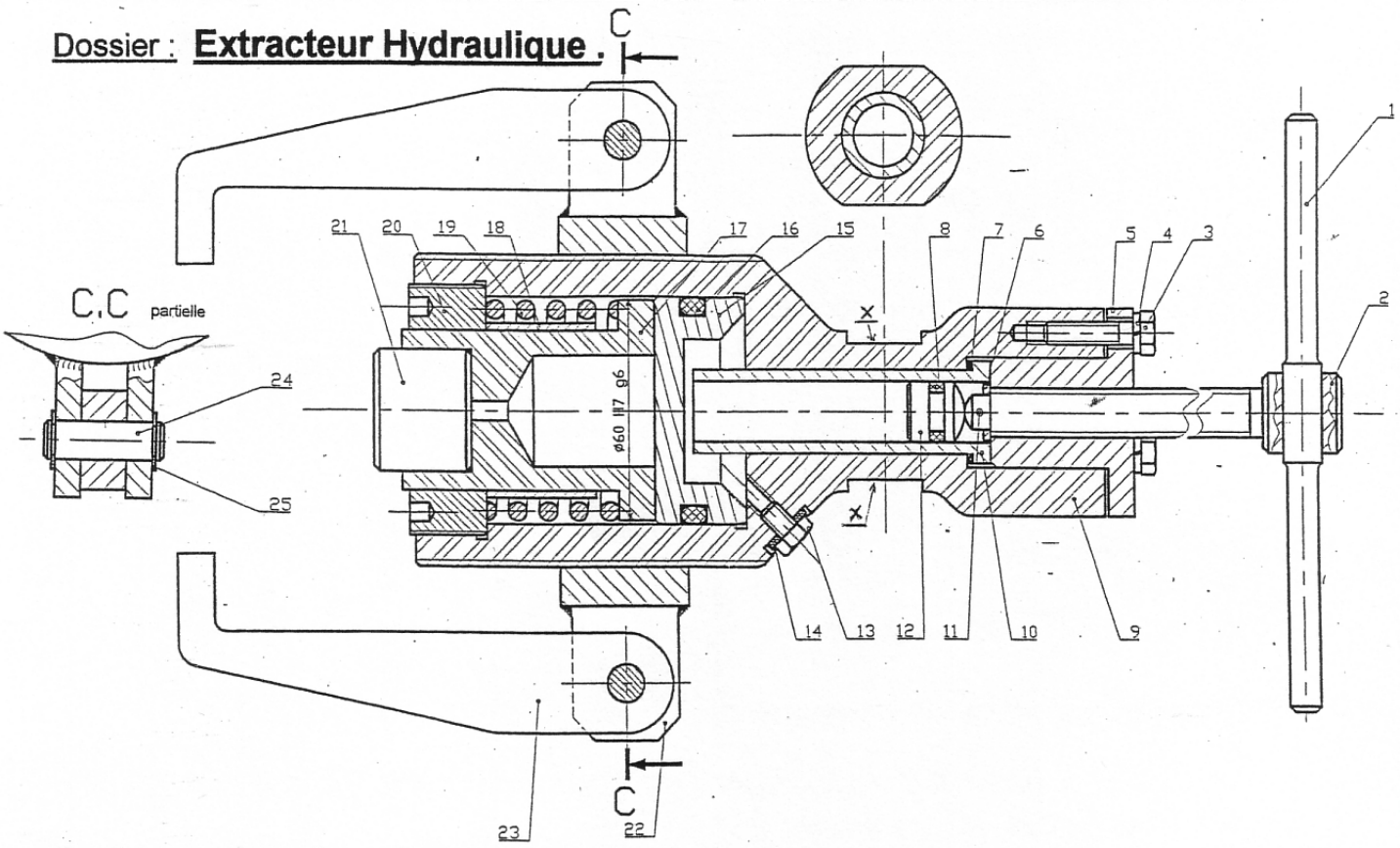

Recherche des Sous Ensembles :

Rep.	SE1	SE2	SE3	SE4	SE5	SE6	SE7	SE8
1								
2								
3		X						
4		X						
5								
6								
7								
8								
9								
10								
11								
12								
13								
14								
15								
16								
17								
18								
19					X			
20								
21								
22								
23								
24								
25								

Nom :……Classe :……

SCHÉMATISATION: Application cours modélisation d'un mécanisme.

Dossier : **Extracteur Hydraulique .** On donne le schéma ci-dessous :

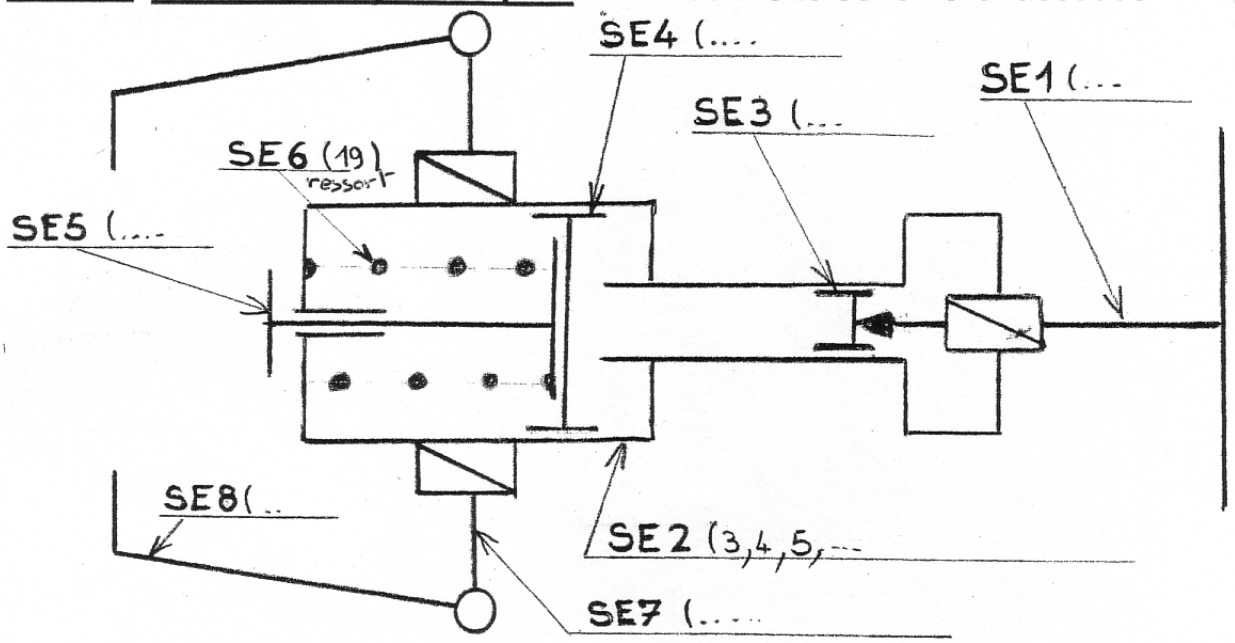

1- Colorier l'emplacement occupé par l'huile.

2-Compléter à coté de chaque repère de Sous-Ensemble SE la ou les pièces appartenant à celui-ci (exemple : SE6 (19)).

3- Identifier toutes les liaisons de cet extracteur hydraulique schématisé :

(voir exemple de la première liaison donnée) :

Liaison :	Mouvement :						Nom et schéma de cette liaison :	
	Tx	Ty	Tz	Rx	Ry	Rz	Nom	Schéma symbole.